ELGi
Always Better.

NON LUBRIFIÉ. RÉ-INVENTÉ

VOICI VOTRE CHOIX "ALWAYS BETTER"

COMPRESSEURS D'AIR À VIS
SÉRIE AB **SANS HUILE**

11 - 110 kW / 0.85 - 15.85 m³/min

OILFREE™
CLASS-0 ISO 8573-1

Faible coût de possession | Aucune contamination du processus | Air 100 % Classe Zéro | Faible empreinte carbone

La qualité de l'air vous préoccupe ?

Avec une présence mondiale dans plus de 120 pays et plus de 2 millions d'installations, ELGi est le fer de lance des solutions d'air comprimé, et a donné naissance à des machines qui ont métamorphosé le mode de fonctionnement du secteur. Chez ELGi, nous nous consacrons à améliorer votre expérience client, à produire des machines fiables qui offrent de la valeur ajoutée et à renforcer vos capacités de production. Avec l'introduction des compresseurs à vis non lubrifiés de la gamme AB (« Always Better ») ELGi révolutionne les technologies à air comprimé sans huile. Si la qualité de l'air est votre priorité, la gamme AB est votre solution.

Depuis plus de 60 ans, ELGi développe une gamme technologiquement supérieure de systèmes d'air comprimé, avec la promesse de toujours s'améliorer.

60	ANNÉES D'INNOVATIONS AU SERVICE DU CLIENT
PLUS DE 2 MILLIONS	INSTALLATIONS DANS LE MONDE
120+	PAYS COUVERTS ET TOUJOURS PLUS

PRIX DEMING 2019

ELGi est le premier fabricant de compresseurs d'air industriels établi dans le monde entier à recevoir le Prix Deming pour l'excellence du management de la Qualité Totale.

Dans le monde industriel, les applications à air comprimé sont si nombreuses et variées que l'on peut en découvrir une nouvelle chaque jour. ELGi est l'un des plus grands fabricants de compresseurs d'air comprimé au monde et conçoit et offre une large gamme de solutions pour l'air comprimé innovantes et avant-gardistes pour des applications industrielles très variées. ELGi est reconnu dans le monde entier pour ses solutions d'air comprimé orientées client ; des solutions durables qui aident les entreprises à atteindre leurs objectifs en matière de productivité tout en garantissant un coût de possession total réduit.

Les industries du monde entier s'efforcent de réduire leur empreinte carbone et adhérer normes de conformité internationales.

Air comprimé sans huile
La nouvelle normalité !

Dans des secteurs d'activités sensibles, tels que ceux de l'agroalimentaire, des textiles, des produits pharmaceutiques, de l'électronique, du pétrole et du gaz, de la métallurgie et de l'électricité, la qualité de l'air est un élément critique, et des normes de conformité rigoureuses exigent un air exempt de toute contamination. Avec le développement des inquiétudes relatives à la pollution et de réglementations environnementales strictes, la qualité de l'air, en particulier l'absence de traces de lubrifiant dans l'air, est devenue une nécessité. De tout temps, les entreprises ont été confrontées à des coûts élevés, une mauvaise fiabilité et une efficacité médiocre lorsqu'elles souhaitaient obtenir un air sans traces de lubrifiant.

APPLICATIONS

AGROALIMENTAIRE

TEXTILES

PHARMACOPÉE

ÉLECTRONIQUE

MÉTAUX

AUTOMOBILE

PETROLE & GAZ

PRODUCTION D'ÉLECTRICITÉ

Chaque année, près de 2 millions de litres (plus de 0,5 million de gallons) d'huile sont rejetés dans l'atmosphère. Du fait des inquiétudes relatives au changement climatique et à la qualité de l'air, nous assistons au développement d'efforts collaboratifs internationaux visant à réduire la concentration en gaz à effet de serre et en polluants critiques.

NON LUBRIFIÉ. RÉ-INVENTÉ - GAMME AB

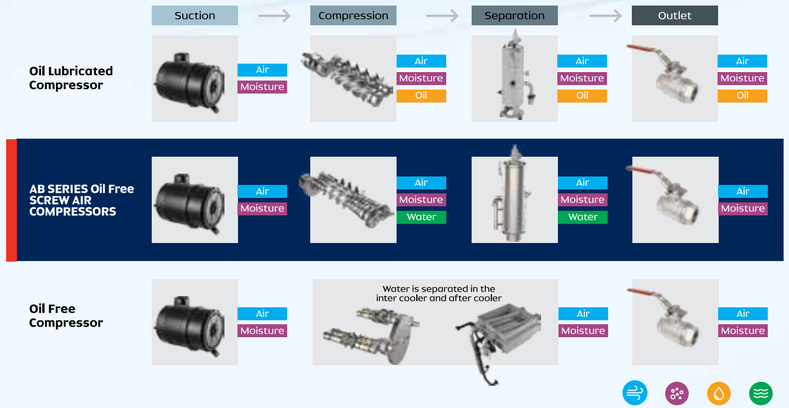

Chez ELGi, nous avons redéfini la technologie de compresseur d'air non lubrifié, et nous concevons des équipements qui offrent d'excellentes performances avec un impact environnemental minime. Actuellement, nos compresseurs non lubrifiés conviennent à la plupart des applications critiques et sensibles, qui ne demandent pas uniquement une excellente qualité de l'air, mais aussi l'absence totale de résidus d'huile. Avec la gamme AB (« Always Better ») d'ELGi, nous révolutionnons les technologies à air comprimé sans huile.

Partout dans le monde, tout utilisateur de la gamme AB d'ELGi peut être certain de l'absence totale de risque de contamination dans l'air comprimé.
Nos clients sont assurés d'une réduction garantie des émissions tout en garantissant à tout moment un air de classe zéro, exempt de résidus d'huile.

COÛTS DE CYCLE DE VIE PLUS FAIBLES

Une solution d'excellence, sans huile, avec des coûts de cycles de vie plus faibles que ceux des autres technologies non lubrifiées utilisées actuellement.
FIABILITÉ
Des coûts de maintenance bien moindres, une utilisation facile et sans problèmes.

QUALITÉ DE L'AIR

Air certifié classe zéro, sans contamination, pour les applications sensibles.

NON LUBRIFIÉ. RÉ-INVENTÉ

SÉRIE AB 'ALWAYS BETTER'
COMPRESSEUR D'AIR À VIS SANS HUILE

Les compresseurs de la gamme AB d'ELGi offrent un air sans la moindre trace d'huile, conformément aux strictes normes ISO 8573 -1 Classe 0 et ISO 8573—7. Le résultat ? Un air d'excellente qualité, sans contaminations microbiologiques.

En se basant sur une approche innovante qui réduit les coûts et améliore l'efficacité, la gamme AB d'ELGi a été conçue pour offrir une durée de fonctionnement et une fiabilité optimales, afin de réunir efficacité énergétique et faibles coûts de possession. La conception unique des rotors d'ELGi réduit la perte de charge et améliore l'efficacité du niveau, ce qui optimise le système d'air comprimé.

Sur le plan de la conception, la gamme AB est orientée client et reflète à la perfection notre engagement pour l'esthétique, le design et l'innovation.

Le compresseur à vis sans huile de la série AB intègre 16 innovations de conception qui font d'ELGi le 1er sur le marché à introduire ce type de compresseurs avec un coût de cycle de vie minimum pour les clients.

MEILLEURE FIABILITÉ | MOINDRES COÛTS DE MAINTENANCE

COÛTS DE CYCLE DE VIE REDUITS | SIMPLICITÉ DE LA CONCEPTION

Pourquoi la série ELGi AB est «Always Better»

FILTRATION DE L'AIR À DEUX ÉTAGES
Durée de vie accrue des consommables

Efficacité volumétrique élevée
Faible coût énergétique

Contrôleur Neuron IV avancé (Gestion à distance du fonctionnement des compresseurs

Moteur à haut rendement
Économies d'énergie

Option de VFD intégré

Structure conçue conformément aux normes industrielles
Ensemble silencieux et esthétique

Bloc-vis technologiquement avancé
Performances constantes et niveau sonore réduit

Système de refroidissement efficace
Température de sortie du bloc-vis faible

Ensemble conforme aux normes de sécurité

ÉCONOMIES D'ÉNERGIE

Bloc-vis hautes performances

Les blocs-vis d'ELGi sont équipés de rotors à profil Ŋ - V développés en interne, avec une combinaison de type 4/5 des lobes. Les rotors sont conçus pour fonctionner à des vitesses optimales.

Ce mode de conception exclusif contribue à limiter les pertes de charge et à accroître le niveau de rendement. Ces rotors constituent un gage d'économies d'énergie dans l'approvisionnement en air comprimé des applications les plus exigeantes.

APPLICATIONS

- Jeux mécaniques très précis entre les rotors, permettant d'atteindre la meilleure efficacité énergétique.
- Faible vitesse de fonctionnement pour une longue durée de vie, un faible entretien et un faible niveau sonore.
- Conforme aux normes de sécurité applicables.

AIR SANS HUMIDITÉ
99 % de l'eau extraite

En fonction du niveau d'humidité à l'aspiration , l'eau en vrac reste présente dans l'air comprimé à différents niveaux et provoque de la corrosion de tuyauterie, d'outils finaux, de machines et vannes. Les compresseurs d'air de la série AB ont un séparateur d'humidité centrifuge sur mesure avec purgeur automatique.

Cet équipement est inclut dans la fourniture standard et supprime plus de 99 % de l'eau liquide provenant de la compression de l'air, ce qui allonge la durée de vie et préserve de la corrosion les équipements en aval et réduit la charge sur le sécheur d'air comprimé.

SÉPARATION EFFICACE

Séparation air-eau efficace avec WSBIC (3 étapes)

Dans ce domaine, ELGi a fait le choix du procédé WSBIC (séparation air-eau par impact et action centrifuge). Cette technique exclusive est un gage d'une séparation efficace de l'air et de l'eau tout en limitant au maximum les pertes de charge. Cette méthode permet la séparation de l'eau sur trois étapes, ce qui améliore la durée de vie de l'élément séparateur.

SÉCURITÉ ET PROTECTION

Les compresseurs de la série AB sont conçus et perfectionnés pour assurer le plus haut niveau de sécurité pour

- La vanne de régulation de pression
- Les hautes pressions
- Les températures élevées
- La soupape de sécurité
- La protection contre les inversions de phases et le fonctionnement monophasé

Contrôleur Neuron IV

- Intégration parfaite avec le système Air ~ Alert
- Écran tactile LCD 7"
- Prêt pour l'avenir avec la norme OPC (Open Platform Communication)
- Communications avancées (CAN, Ethernet)
- Mise à jour sans fil du micrologiciel (« Over-the-air »)
- Contrôle de plusieurs compresseurs (séquençage automatique et en cascade)
- Contrôleur évolutif par les mises à jour de fonctionnalités
- Multilingue - peut prendre en charge jusqu'à 32 langues
- Conception fiable

AIR FRAIS

Refroidissement d'air efficace

Équipé de ventilateurs et doté d'une plus vaste surface de refroidissement, le système de refroidissement optimise le refroidissement de l'air chaud. La consommation du moteur des ventilateurs est considérablement réduite. L'ensemble ventilateur-moteur intégré maintient une faible
température augmentant ainsi la durée de vie du moteur. La conception intelligente de ce système de refroidissement facilite les opérations d'entretien et de gainage.

CHARGE DE DÉMARRAGE RÉDUITE

Système de vanne d'aspiration

En intégrant le système de mise à vide, l'électrovanne de contrôle et les actionneurs, la vanne d'aspiration de nouvelle génération contribue à limiter les pertes.
La vanne d'aspiration optimise les débits du compresseur au démarrage en limitant la consommation d'énergie hors charge. Ce système optimal de contrôle des débits se traduit directement par une réduction de la consommation électrique.

Air - Eau
Circuit des fluides

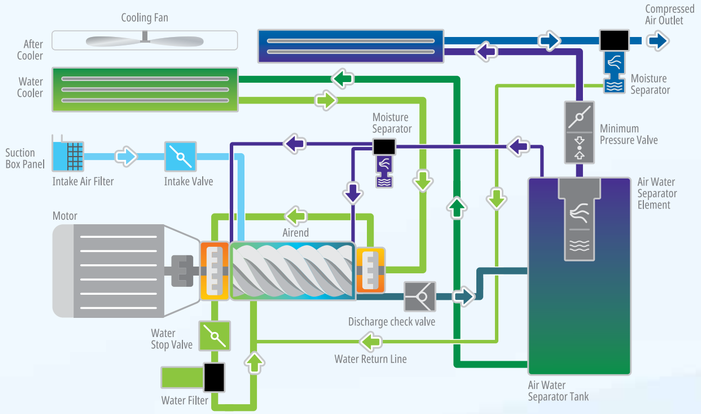

Ambient Air	Lubrication Oil - Cold
Compressed Air	Lubrication Oil - Hot
Coolant Water - Cold	Compressed Air - Hot
Coolant Water - Hot	Air - Water Compressed

Caractéristiques spéciales de la gamme AB

ACIER INOXYDABLE AVEC TRAITEMENT DE SURFACE

Les machines ELGi utilisent de l'acier inoxydable avec un revêtement exclusif approuvé par la FDA, qui élimine tout risque de corrosion. D'autres compresseurs ont des rotors en polymère dont la durée de vie est nettement inférieure.

L'UTILISATION DE ROULEMENTS À ROULEAUX

ELGi utilise des roulements à rouleaux, et non des roulements hydrodynamiques. Les roulements hydrodynamiques nécessitent un circuit d'alimentation en eau supplémentaire pour être mis sous pression. Cela augmente la consommation énergétique que ce soit en fonctionnement en charge ou hors charge. Les roulements à rouleaux éliminent ce besoin et réduisent la consommation énergétique. Il s'agit également d'une technologie qui a fait ses preuves, souvent utilisée et facile à analyser et entretenir.

PAS D'OSMOSEUR INVERSE DANS LE SYSTÈME

D'autres fabricants de compresseurs ont soit un circuit en boucle ouverte, soit un circuit d'eau auxiliaire pour les roulements & le refroidissement.
Pour maintenir la qualité de l'eau, ces compresseurs ont un osmoseur inverse dans la conduite d'arrivée d'eau. Les machines ELGi ont un***circuit d'eau en boucle fermée*** qui élimine le besoin d'un système de purification par osmoseur.
Cela ***réduit la puissance et les coûts de maintenance*** pour nos clients.

CARTER EN ALUMINIUM ANODISÉ DE QUALITÉ ALIMENTAIRE

Les compresseurs ELGi ont un carter en aluminium anodisé de ***qualité alimentaire approuvé*** qui aide à inhiber tout développement microbiologique.

3 ETAGES D'ÉTANCHÉITÉ

Par rapport à la vis sèche conventionnelle les compresseurs, la série AB ont 3 niveaux d'étanchéité pour garantir la tranquillité d'esprit de nos clients : étanchéité à l'huile côté engrenages, étanchéité à l'air du côté des rotors et joints redondants entre ces deux dispositifs. Ce système offre une étanchéité absolue et la tranquillité d'esprit pour les clients.

RÉAPPROVISIONNEMENT AUTOMATIQUE EN EAU

Les compresseurs ELGi AB Series réutilisent l'eau de condensation pour faire l'appoint d'eau. Le commutateur de niveau dans le réservoir draine l'excès d'eau. Cela garantit que de l'eau fraîche et propre est automatiquement réapprovisionné, évitant ainsi les contraintes de la boucle ouverte ou le traitement de l'eau à l'eau avant l'injection dans le compresseur.

PERFORMANCES DU SÉCHEUR AMÉLIORÉES

Les compresseurs de la série Elgi AB ont une faible température de refoulement du bloc-vis et une meilleure séparation de l'humidité. Cela se traduit par une meilleure gestion du point de rosée avec le sécheur.

ROTORS DE TYPE SANS CONTACT

Les rotors des compresseurs ELGi sont sans contact, assurant ainsi le maintient des performances tout au long de la vie du produit. Cela crée moins de bruit et de vibrations.

AVANTAGES

Comment la nouvelle série AB profite à votre activité ?

FRAIS DE POSSESSION RÉDUITS

Le coût énergétique s'élève à environ 70 % du coût de fonctionnement d'un compresseur. Nos compresseurs sont optimisés en débit et pression, ils permettent de plus de réduire la charge sur le traitement d'air.

ÉCOLOGIQUE

L'air comprimé en sortie est absolument pur, sans huile ou toute forme de contaminants. Le condensat en sortie de compresseur est de l'eau propre, sans trace d'huile, ce qui le rend pratiquement sans danger pour sa réutilisation, éliminant ainsi le besoin de tout filtre ou purification par osmose inverse.

RISQUE RÉDUIT DE CONTAMINATION

La FDA a approuvé la Série AB d'ELGi pour être sans contamination grâce à l'utilisation d'un revêtement exclusif combiné avec un matériau approuvé par la FDA et un circuit d'eau auto-régénérée en boucle fermée. Cela élimine tout risque de corrosion ou la formation de contamination, ce qui rend les compresseurs idéaux pour les applications où toute forme d'huile ou de contaminants n'est pas autorisée.

FAIBLES COÛTS D'ENTRETIEN

Tous les éléments sont réunis pour réduire la maintenance: des rotors performants dans un bloc vis mono-étagé, une vitesse de rotation faible et une conception globale facilitant la maintenance.

AUCUN CONTAMINANT MICROBIOLOGIQUE

Les compresseurs de la série AB refoulent l'air sans aucun contaminant microbiologique conformément à la norme ISO 8573-7.

AB SERIES : L'ESSENTIEL

TECHNOLOGIE SUPÉRIEURE DE BLOC-VIS AVEC HAUTE EFFICACITÉ VOLUMÉTRIQUE
Faible coût énergétique

SYSTÈME DE REFROIDISSEMENT ROBUSTE
Température de sortie d'air réduite

ENCEINTE RÉPONDANT AUX NORMES INDUSTRIELLES
Ensemble silencieux, esthétique et conforme aux normes de sécurité

MOTEUR HAUTE EFFICACITÉ
Économies d'énergie

CONTRÔLEUR AVANCÉ NEURON IV
(Gestion à distance du fonctionnement du compresseur)
Prêt pour SCADA/DCS

FILTRATION DE L'AIR À DEUX ÉTAGES
Allongement de la durée de vie des consommables

CERTIFICATIONS

SEPT RAISONS ESSENTIELLES

POURQUOI CHOISIR LES COMPRESSEURS ELGI

MEILLEUR COÛT SUR LE CYCLE DE VIE | DISPONIBILITÉ GARANTIE | AVANTAGE TECHNIQUE ELGi | MEILLEURES GARANTIES DU MARCHÉ | RÉSEAU DE SERVICE MONDIAL | RÉSULTATS PROUVÉS

CONSERVE™ ENERGY EFFICIENCY

Économies d'énergie : l'approche CONSERVE

CONSERVE, l'entraînement à fréquence variable (VFD) intégré d'ELGi permet d'adapter la production d'air comprimé à la demande en modifiant la vitesse du compresseur. La consommation électrique diminue parallèlement à une réduction de la demande. Cela permet d'éliminer les cycles fréquents de chargement-décharge et, par conséquent, d'économiser de l'énergie.

Un compresseur à vitesse fixe fonctionne avec une plage de pression d'au moins +/- 0,7 bar autour de la pression de service. En présence d'un VFD ELGi, le compresseur peut fonctionner à +/- 0,1 bar.

Les importantes économies sont réalisées en évitant au compresseur de fonctionner à une pression de service supérieure aux réels besoins. Une diminution de la pression de fonctionnement de 1 bar équivaut à réduire la consommation d'énergie d'environ 7 %.
Dans un compresseur à vitesse fixe équipé d'un démarreur de type étoile-triangle, la valeur du courant de démarrage est au moins trois fois supérieure à la valeur du courant de pleine charge. Si le système est équipé d'un VFD ELGi, le courant de démarrage est inférieur au courant à pleine charge. Il n'est donc pas nécessaire d'avoir recours à des composants dont la puissance nominale est élevée tels que fusibles, disjoncteurs ou câbles surdimensionnés, isolateurs, etc.

AVANTAGES :ÉLECTRIQUES

- Courant de démarrage faible
- Haute efficacité
- Facteur de puissance optimisé
- Demande maximale réduite

MÉCANIQUES :

- Besoins en maintenance réduits
- Usure mécanique réduite
- Démarrage en douceur
- Contrôle sans à-coup

CARACTÉRISTIQUES TECHNIQUES

COMPRESSEURS D'AIR À VIS NON LUBRIFIÉS AB SERIES
Vitesse fixe 50 Hz

Modèle	Puissance \ nominale		Pression de service		Débit d'air libre		Poids	Niveau sonore	Dimensions (LxWxH)
50Hz	kW	HP	bar	psi	m^3/min		Kg	db(A)	(mm)
AB 11	11	15	7	100	1.44	51	1040	72	1985 X 1190 X 1615
	11	15	8	115	1.19	42	1040	72	1985 X 1190 X 1615
	11	15	9	125	1.10	39	1040	72	1985 X 1190 X 1615
	11	15	10	150	0.85	30	1040	72	1985 X 1190 X 1615
AB 15	15	20	7	100	2.38	84	1050	72	1985 X 1190 X 1615
	15	20	8	115	2.10	74	1050	72	1985 X 1190 X 1615
	15	20	9	125	1.93	68	1050	72	1985 X 1190 X 1615
	15	20	10	150	1.59	56	1050	72	1985 X 1190 X 1615
	15	20	12	175	0.96	34	1050	72	1985 X 1190 X 1615
AB 18	18	25	7	100	3.00	106	1125	72	1985 X 1190 X 1615
	18	25	8	115	2.72	96	1125	72	1985 X 1190 X 1615
	18	25	9	125	2.41	85	1125	72	1985 X 1190 X 1615
	18	25	10	150	2.04	72	1125	72	1985 X 1190 X 1615
	18	25	12	175	1.44	51	1125	72	1985 X 1190 X 1615
AB 22	22	30	7	100	3.54	125	1145	72	1985 X 1190 X 1615
	22	30	8	115	3.14	111	1145	72	1985 X 1190 X 1615
	22	30	9	125	2.83	100	1145	72	1985 X 1190 X 1615
	22	30	10	150	2.55	90	1145	72	1985 X 1190 X 1615
	22	30	12	175	1.78	63	1145	72	1985 X 1190 X 1615
AB 30	30	40	7	100	5.10	180	1473	72	2330 X 1241 X 1865
	30	40	8	115	4.64	164	1473	72	2330 X 1241 X 1865
	30	40	9	125	4.10	145	1473	72	2330 X 1241 X 1865
	30	40	10	150	3.82	135	1473	72	2330 X 1241 X 1865
AB 37	37	50	7	100	6.12	216	1575	72	2330 X 1241 X 1865
	37	50	8	115	5.66	200	1575	72	2330 X 1241 X 1865
	37	50	9	125	5.01	177	1575	72	2330 X 1241 X 1865
	37	50	10	150	4.59	162	1575	72	2330 X 1241 X 1865
	37	50	12	175	3.71	131	1575	72	2330 X 1241 X 1865
AB 45	45	60	7	100	7.28	257	1586	72	2330 X 1241 X 1865
	45	60	8	115	6.51	230	1586	72	2330 X 1241 X 1865
	45	60	9	125	5.89	208	1586	72	2330 X 1241 X 1865
	45	60	10	150	5.52	195	1586	72	2330 X 1241 X 1865
	45	60	12	175	4.74	167	1586	72	2330 X 1241 X 1865

Le débit d'air libre (FAD) est testé conformément à la norme ISO 1217 : 2009 - Annexe C | Le FAD indiqué concerne l'ensemble complet mesuré à la sortie | Tous les modèles mentionnés sont uniquement des refroidis par air. | Le poids indiqué est approximatif peut dévier du poids réel | Les données représentent la gamme standard. Pour des versions personnalisés avec différentes tensions, moteur moyenne et haute tension, variantes de pression, veuillez contacter notre bureau de vente le plus proche
Au regard de notre politique d'amélioration continue, les caractéristiques techniques peuvent faire l'objet de modifications sans préavis.

CARACTÉRISTIQUES TECHNIQUES

COMPRESSEURS D'AIR À VIS NON LUBRIFIÉS AB SERIES
Vitesse fixe 50 Hz

Modèle	Puissance \ nominale		Pression de service		Débit d'air libre		Poids	Niveau sonore	Dimensions (LxWxH)
50Hz	kW	HP	bar	psi	m^3/min		Kg	db(A)	(mm)
AB 55	55	75	7	100	9.63	340	2436	75	2555 X 1640 X 1932
	55	75	8	115	8.61	304	2436	75	2555 X 1640 X 1932
	55	75	9	125	7.65	270	2436	75	2555 X 1640 X 1932
	55	75	10	150	7.31	258	2436	75	2555 X 1640 X 1932
	55	75	12	175	5.66	200	2436	75	2555 X 1640 X 1932
AB 75	75	100	7	100	12.46	440	2675	75	2555 X 1640 X 1932
	75	100	8	115	11.33	400	2675	75	2555 X 1640 X 1932
	75	100	9	125	10.34	365	2675	75	2555 X 1640 X 1932
	75	100	10	150	9.71	343	2675	75	2555 X 1640 X 1932
	75	100	12	175	8.35	295	2675	75	2555 X 1640 X 1932
AB 90	90	125	7	100	13.73	485	3400	75	3045 X 1870 X 1982
	90	125	8	115	12.46	440	3400	75	3045 X 1870 X 1982
	90	125	9	125	11.61	410	3400	75	3045 X 1870 X 1982
	90	125	10	150	11.04	390	3400	75	3045 X 1870 X 1982
AB 110	110	150	7	100	15.86	560	3625	79	3045 X 1870 X 1982
	110	150	8	115	14.98	529	3625	79	3045 X 1870 X 1982
	110	150	9	125	13.59	480	3625	79	3045 X 1870 X 1982
	110	150	10	150	12.46	440	3625	79	3045 X 1870 X 1982

Le débit d'air libre (FAD) est testé conformément à la norme ISO 1217 : 2009 - Annexe C | Le FAD indiqué concerne l'ensemble complet mesuré à la sortie | Tous les modèles mentionnés sont uniquement des refroidis par air. | Le poids indiqué est approximatif peut dévier du poids réel | Les données représentent la gamme standard. Pour des versions personnalisés avec différentes tensions, moteur moyenne et haute tension, variantes de pression, veuillez contacter notre bureau de vente le plus proche
Au regard de notre politique d'amélioration continue, les caractéristiques techniques peuvent faire l'objet de modifications sans préavis.

CARACTÉRISTIQUES TECHNIQUES

COMPRESSEURS D'AIR À VIS NON LUBRIFIÉS AB SERIES
50Hz FVD

Modèle	Puissance \ nominale		Pression de service		Débit d'air libre		Poids	Niveau sonore	Dimensions (LxWxH)
50Hz	kW	HP	bar	psi	m^3/min		Kg	db(A)	(mm)
AB 11	11	15	7	100	1.13-1.44	40-51	1040	72	1985 X 1190 X 1615
	11	15	8	115	1.05-1.19	37-42	1040	72	1985 X 1190 X 1615
AB 15	15	20	7	100	1.22-2.38	43-84	1070	72	1985 X 1190 X 1615
	15	20	8	115	1.19-2.10	42-74	1070	72	1985 X 1190 X 1615
	15	20	9	125	1.13-1.93	40-68	1070	72	1985 X 1190 X 1615
	15	20	10	150	1.02-1.59	36-56	1070	72	1985 X 1190 X 1615
AB 18	18	25	7	100	1.22-3.0	43-106	1150	72	1985 X 1190 X 1615
	18	25	8	115	1.19-2.72	42-96	1150	72	1985 X 1190 X 1615
	18	25	9	125	1.10-2.41	39-85	1150	72	1985 X 1190 X 1615
	18	25	10	150	1.05-2.04	37-72	1150	72	1985 X 1190 X 1615
	18	25	12	175	0.85-1.44	30-51	1150	72	1985 X 1190 X 1615
AB 22	22	30	7	100	1.47-3.54	52-125	1170	72	1985 X 1190 X 1615
	22	30	8	115	1.19-3.14	42-111	1170	72	1985 X 1190 X 1615
	22	30	9	125	1.10-2.83	39-100	1170	72	1985 X 1190 X 1615
	22	30	10	150	1.08-2.55	38-90	1170	72	1985 X 1190 X 1615
	22	30	12	175	0.91-1.78	32-63	1170	72	1985 X 1190 X 1615
AB 30	30	40	7	100	2.46-5.10	87-180	1518	72	2330 X 1241 X 1865
	30	40	8	115	2.43-4.64	86-164	1518	72	2330 X 1241 X 1865
	30	40	9	125	2.26-4.11	80-145	1518	72	2330 X 1241 X 1865
	30	40	10	150	2.21-3.82	78-135	1518	72	2330 X 1241 X 1865
AB 37	37	50	7	100	2.55-6.12	90-216	1620	72	2330 X 1241 X 1865
	37	50	8	115	2.44-5.66	86-200	1620	72	2330 X 1241 X 1865
	37	50	9	125	2.27-5.01	80-177	1620	72	2330 X 1241 X 1865
	37	50	10	150	2.21-4.59	78-162	1620	72	2330 X 1241 X 1865
	37	50	12	175	2.10-3.71	74-131	1620	72	2330 X 1241 X 1865
AB 45	45	60	7	100	3.31-7.28	117-257	1631	72	2330 X 1241 X 1865
	45	60	8	115	2.97-6.51	105-230	1631	72	2330 X 1241 X 1865
	45	60	9	125	2.49-5.89	88-208	1631	72	2330 X 1241 X 1865
	45	60	10	150	2.27-5.52	80-195	1631	72	2330 X 1241 X 1865
	45	60	12	175	2.04-4.74	72-167	1631	72	2330 X 1241 X 1865

Le débit d'air libre (FAD) est testé conformément à la norme ISO 1217 : 2009 - Annexe E | Le débit d'air libre (FAD) est testé conformément à la norme ISO 1217 : 2009 - Annexe C | Le FAD indiqué concerne l'ensemble complet mesuré à la sortie | Tous les modèles mentionnés sont uniquement des refroidis par air. | Le poids indiqué est approximatif peut dévier du poids réel | Les données représentent la gamme standard. Pour des versions personnalisés avec différentes tensions, moteur moyenne et haute tension, variantes de pression, veuillez contacter notre bureau de vente le plus proche
Au regard de notre politique d'amélioration continue, les caractéristiques techniques peuvent faire l'objet de modifications sans préavis.

CARACTÉRISTIQUES TECHNIQUES

COMPRESSEURS D'AIR À VIS NON LUBRIFIÉS AB SERIES
50Hz FVD

Modèle	Puissance \ nominale		Pression de service		Débit d'air libre		Poids	Niveau sonore	Dimensions (LxWxH)
50Hz	kW	HP	bar	psi	m^3/min		Kg	db(A)	(mm)
AB 55	55	75	7	100	5.24-9.63	185-340	2481	75	2555 X 1640 X 1932
	55	75	8	115	5.15-8.61	182-304	2481	75	2555 X 1640 X 1932
	55	75	9	125	5.04-7.65	178-270	2481	75	2555 X 1640 X 1932
	55	75	10	150	4.87-7.31	172-258	2481	75	2555 X 1640 X 1932
	55	75	12	175	4.56-5.66	161-200	2481	75	2555 X 1640 X 1932
AB 75	75	100	7	100	6.99-12.46	247-440	2720	75	2555 X 1640 X 1932
	75	100	8	115	7.13-11.33	252-400	2720	75	2555 X 1640 X 1932
	75	100	9	125	6.59-10.34	233-365	2720	75	2555 X 1640 X 1932
	75	100	10	150	6.25-9.71	221-343	2720	75	2555 X 1640 X 1932
	75	100	12	175	4.87-8.35	172-295	2720	75	2555 X 1640 X 1932
AB 90	90	125	7	100	6.63-13.73	234-485	3498	75	3045 X 1870 X 1982
	90	125	8	115	5.75-12.46	203-440	3498	75	3045 X 1870 X 1982
	90	125	9	125	5.21-11.61	184-410	3498	75	3045 X 1870 X 1982
	90	125	10	150	4.98-11.04	176-390	3498	75	3045 X 1870 X 1982
AB 110	110	150	7	100	7.53-15.86	366-560	3723	79	3045 X 1870 X 1982
	110	150	8	115	6.85-14.87	242-525	3723	79	3045 X 1870 X 1982
	110	150	9	125	6.12-13.59	216-480	3723	79	3045 X 1870 X 1982
	110	150	10	150	5.41-12.46	191-440	3723	79	3045 X 1870 X 1982

Le débit d'air libre (FAD) est testé conformément à la norme ISO 1217 : 2009 - Annexe E | Le débit d'air libre (FAD) est testé conformément à la norme ISO 1217 : 2009 - Annexe C | Le FAD indiqué concerne l'ensemble complet mesuré à la sortie | Tous les modèles mentionnés sont uniquement des refroidis par air. | Le poids indiqué est approximatif peut dévier du poids réel | Les données représentent la gamme standard. Pour des versions personnalisés avec différentes tensions, moteur moyenne et haute tension, variantes de pression, veuillez contacter notre bureau de vente le plus proche
Au regard de notre politique d'amélioration continue, les caractéristiques techniques peuvent faire l'objet de modifications sans préavis.

PRIX CII

La gamme ELGi AB « Always Better » a remporté le CII Design Excellence Award dans la catégorie Conception industrielle pour les biens d'équipement, au début de l'année. Les CII Design Excellence Awards, avec le soutien de l'India Design Council, reconnaissent et célèbrent le design et l'innovation en Inde, tout en cherchant à donner naissance à de nouveaux paradigmes dans la conception et à promouvoir une fusion unique des conceptions traditionnelles et contemporaines. Le prix a été décerné sur la base de l'innovation, de l'originalité, du caractère distinctif, de l'utilisation de nouveaux matériaux et de nouvelles technologies et de l'ergonomie.

PRIX DEMING POUR LA QUALITÉ

Au Japon, JUSE reconnaît les organisations qui suivent les principes de la gestion holistique de la qualité en vue de stimuler la culture organisationnelle et les résultats commerciaux. ELGi est le premier fabricant de compresseurs d'air industriels établi dans le monde entier à recevoir le Prix Deming pour l'excellence de l'ensemble de sa gestion de la qualité.

ADHÉSION AU CAGI

ELGi est membre du CAGI, qui réunit les acteurs du secteur de l'air comprimé, et joue le rôle d'autorité impartiale sur les questions techniques, éducatives, promotionnelles et autres qui affectent ce secteur. Les membres se conforment aux normes de test de performance et de publication.

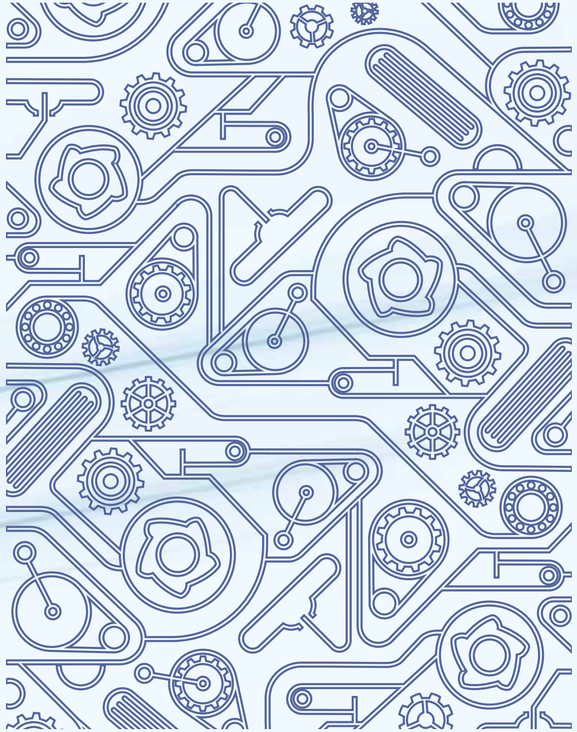

ELGi®
Always Better.

EEU / 28/03/2024
41CAT0009/ R00